# BRIDLE PLAN

## V2 SKIM tr 2.8

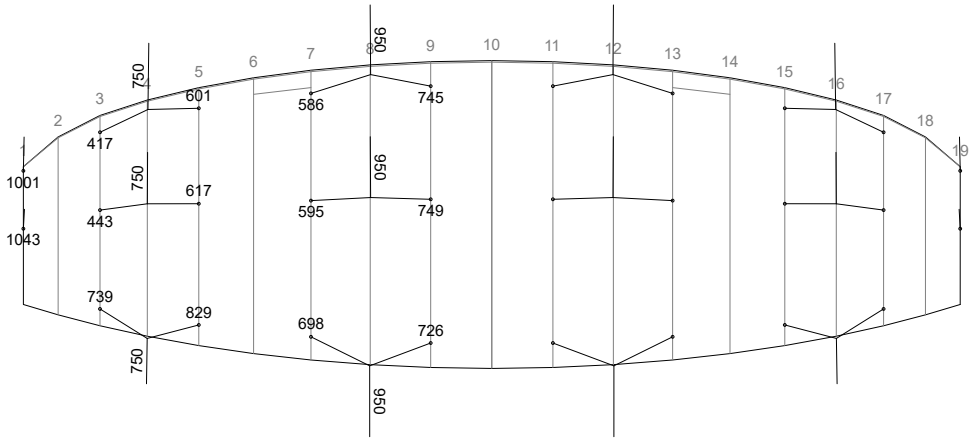


## V2 SKIM tr 3.4

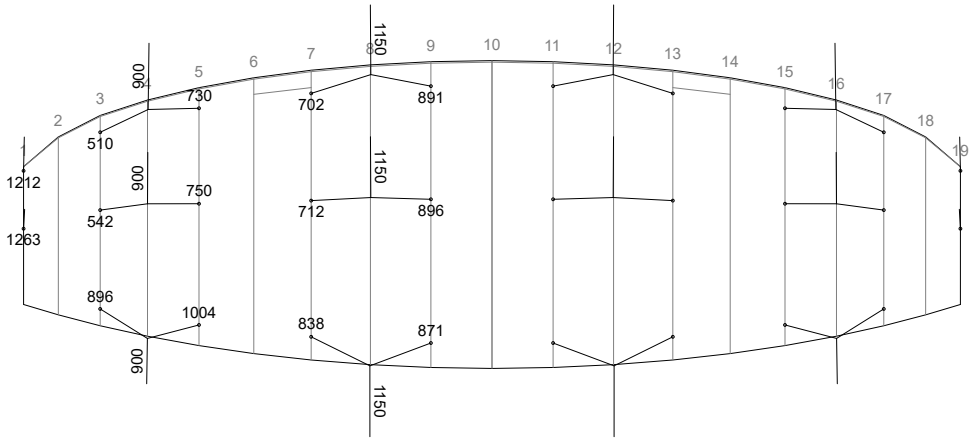

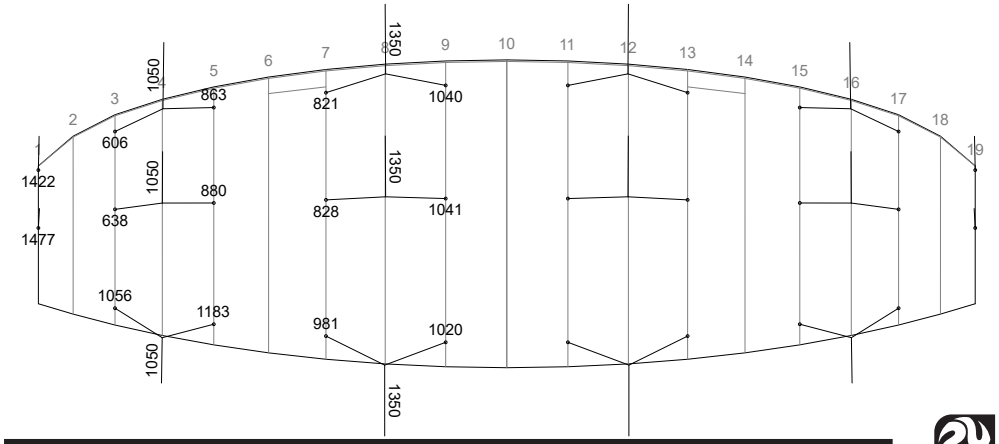
## V2 SKIM tr 4.0